insert inox 303 autosertissant
trou traversant

octobre 2012

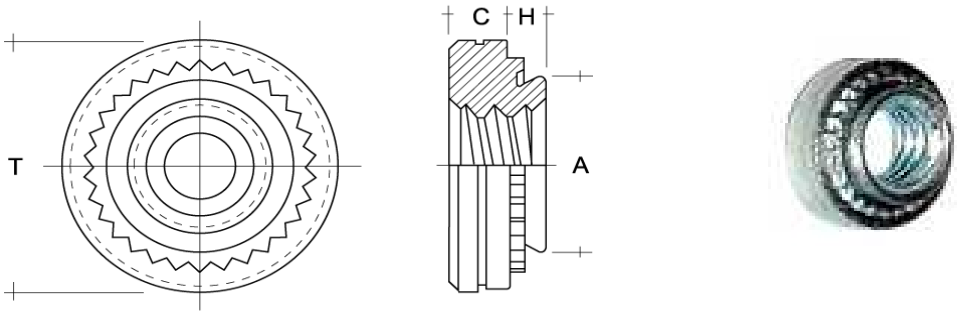

	Code	ref	epaisseur mini tôle	H maxi	Trou F +0,08 -0,00	T ±0,02	A maxi	C ±0,1	distance mini entre trou et bord de tole
M2,5x0,45	0	*	0,80	0,76	4,25	6,3	4,22	1,5	4,8
	-1	23749	1,00	0,97					
	-2	*	1,40	1,37					
	-3		2,30	2,21					
M3x0,5	0	11581	0,80	0,76	4,25	6,3	4,22	1,5	4,8
	-1	11582	1,00	0,97					
	-2	11583	1,40	1,37					
	-3	11584	2,30	2,21					
M4x0,7	0	11585	0,80	0,76	5,4	7,9	5,38	2	6,9
	-1	11586	1,00	0,97					
	-2	11587	1,40	1,37					
	-3	11588	2,30	2,21					
M5x0,8	0	11589	0,80	0,76	6,4	8,7	6,38	2	7,1
	-1	11590	1,00	0,97					
	-2	11591	1,40	1,37					
	-3	11592	2,30	2,21					
M6x1,0	0	*	1,20	1,15	8,75	11,1	8,72	4,08	8,6
	-1	11593	1,40	1,37					
	-2	11594	2,30	2,21					
	-3		-	,					
M8x1,25	0		-	-	10,5	12,7	10,44	5,47	9,7
	-1	9855	1,40	1,37					
	-2	27168	2,30	2,21					
	-3		-	-					
M10x1,5	0		-	-	14	17,4	13,94	7,48	13,5
	-1	*	2,30	2,21					
	-2	*	3,20	3,05					
	-3		-	-					